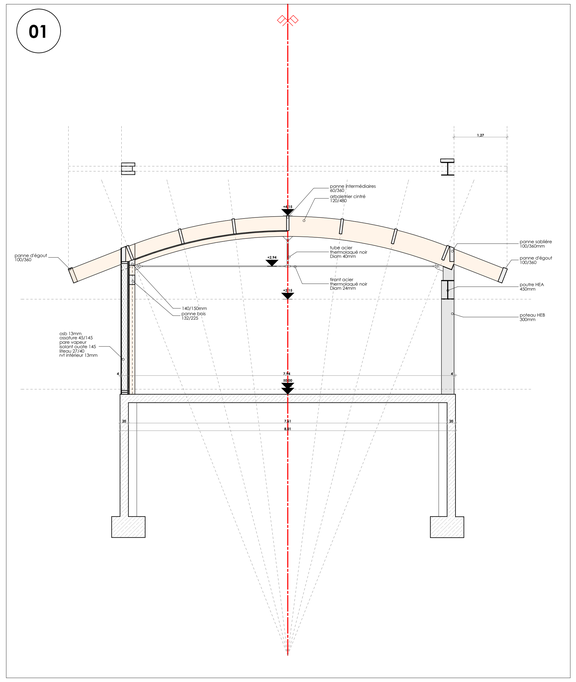

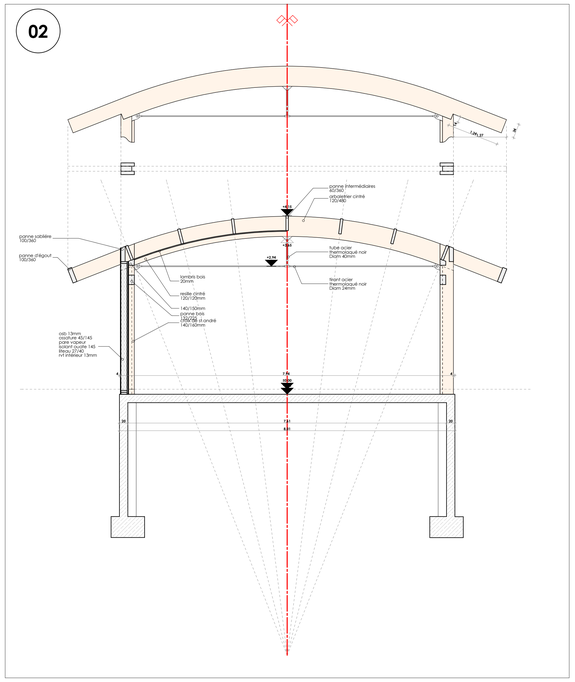

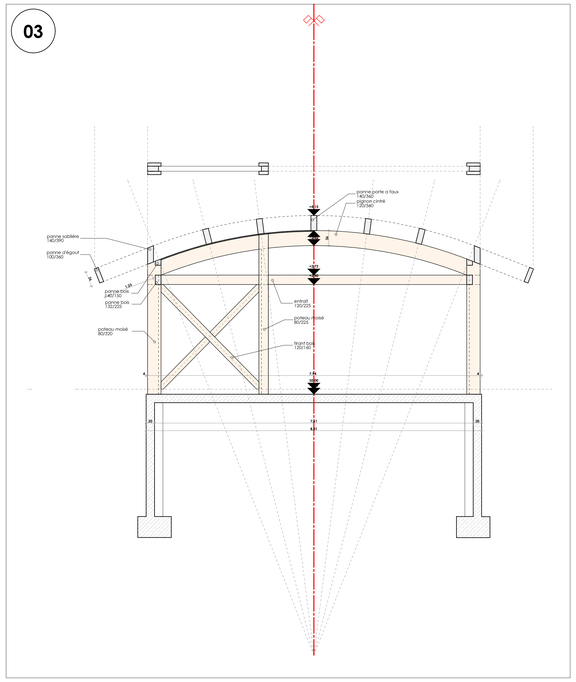

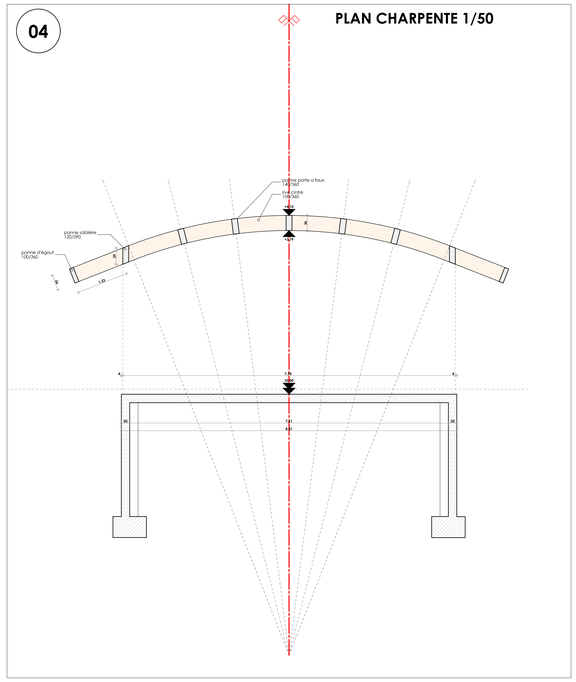

PORTIQUE HEA

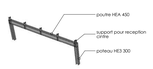

PORTIQUE CINTRE 01

PORTIQUE CINTRE 02

PORTIQUE CINTRE 03

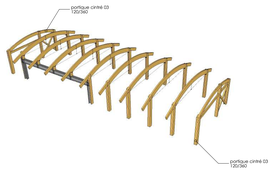

STABILITE CROIX DE ST ANDRE

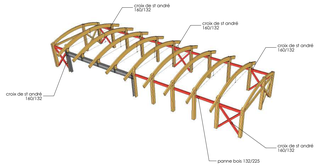

PANNE PORTE A FAUX

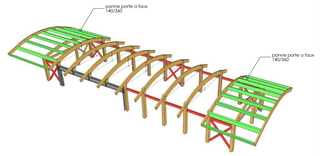

PANNE INTERMEDAIRES

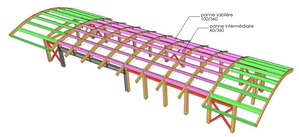

PANNE D'EGOUT

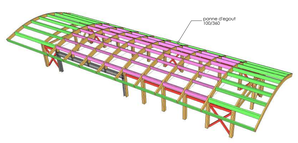

SUPPORT CINTRE DE VOLIGE

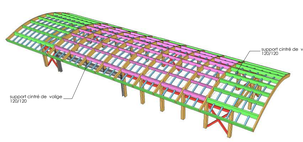

VOLIGE FIXE SOUS SUPPORT

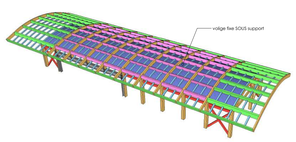

VOLIGE FIXE SUR SUPPORT

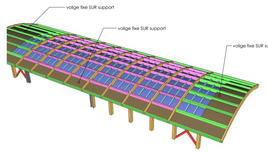

RENFORT PORTE A FAUX

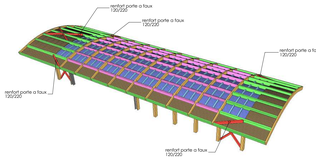

RESILLE

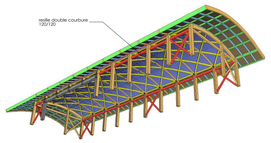

RESILLE

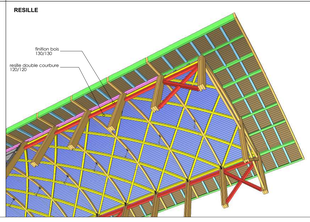

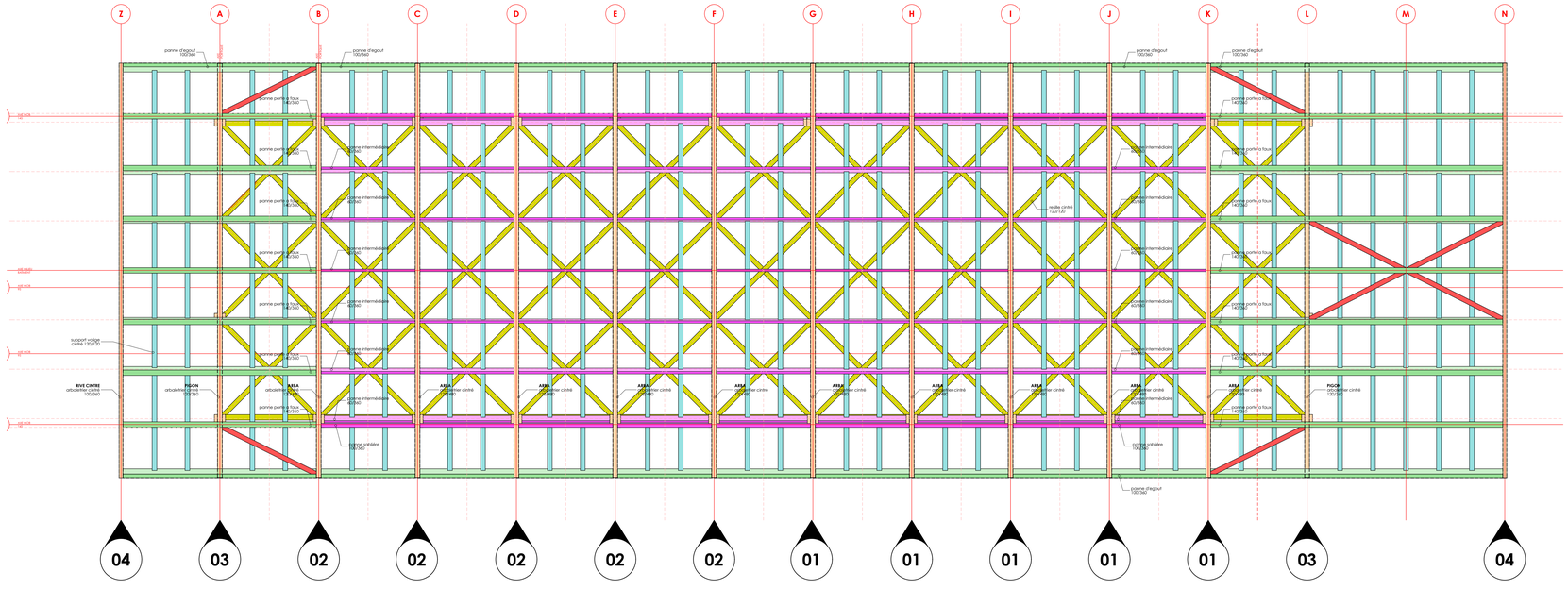

PLAN CHARPENTE 1/50

AXONOMETRIE PLAN CHARPENTE

08.02.23 PW

- _ mise a jour plan (suivant plan BET BETON)
- _ cotation fosse monte charge suivant mail client du 17/02/2017
- _ mise a jour plan réseaux suivant mail françois ROUX du 24/02/2017
- _ decalage ouverture cote tonnellerie baron suivant souhait NT

petite modification, grand changement.

ATELIER**RURAL** ARCHITECTURES

VESTIAIRE TONNELLERIE BARON

17100 LES GONDS

MAITRISE D'OUVRAGE
MO

TONNELLERIE BARON
20 rue des gillardeaux
17100 LES GONDS
tel: 05 46 93 18 02
mail: n.tombu@wxoline.com

MAITRISE D'OEUVRE
ARCHITECTE

ATELIERURAL ARCHITECTURES
6 rue du marché
17610 SAINT-SAUVANT, FRANCE
Tel: 06 09 86 50 64
mail: pascal.wilke@atelierural.com

BET STRUCTURE
BA BOIS

BA BOIS
antoine.gerard@ing-babois.fr
9 place des Halles
79170 Brioux sur Boutonne
Tél. +33 5 49 07 59 60
Por. +33 6 22 60 28 50

PHASE	PCG
ECHELLE	1/50
DATE	28/01/2017
DESSINE PAR	PW

PLAN DE PRINCIPE
PLAN CHARPENTE 1/50

A